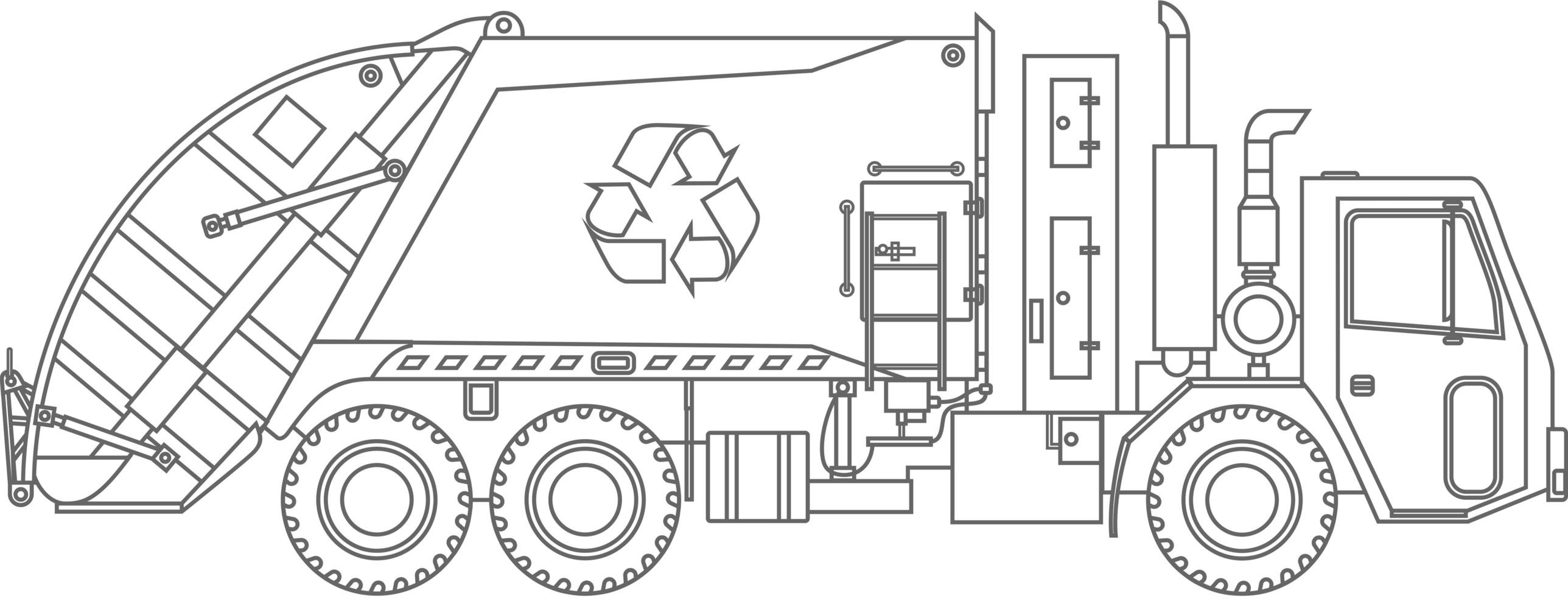

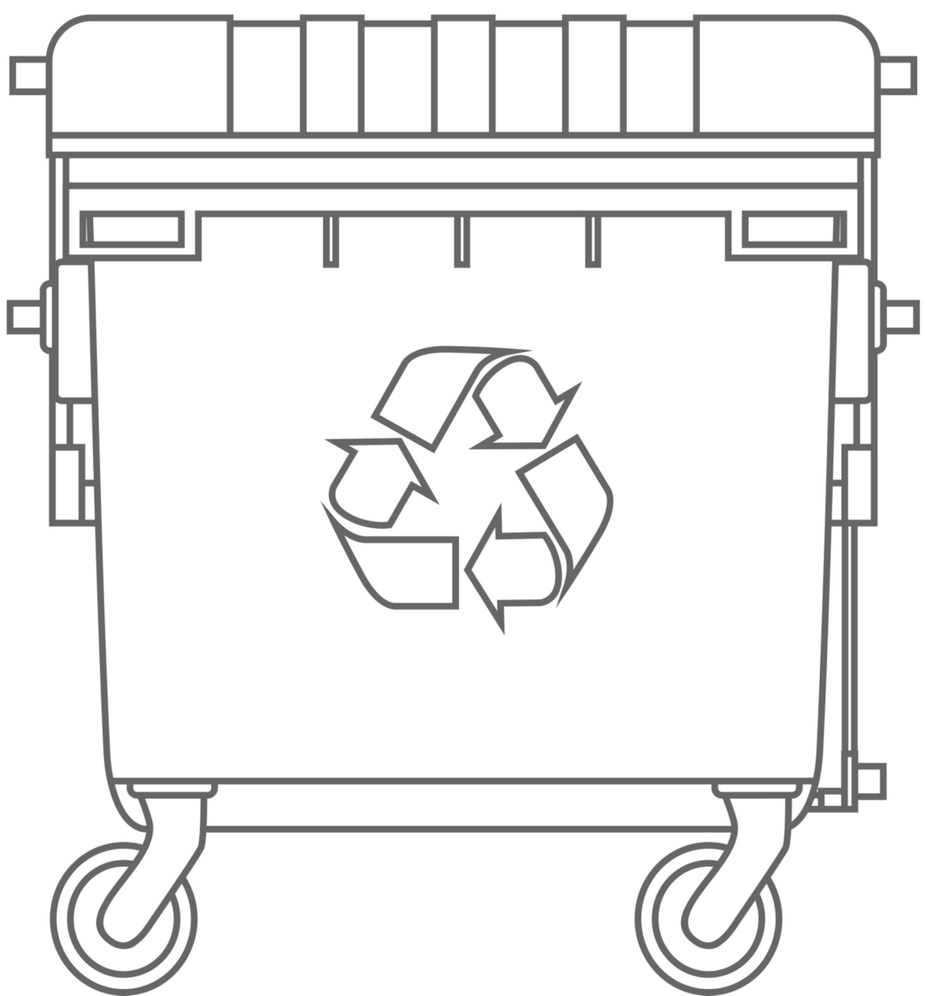

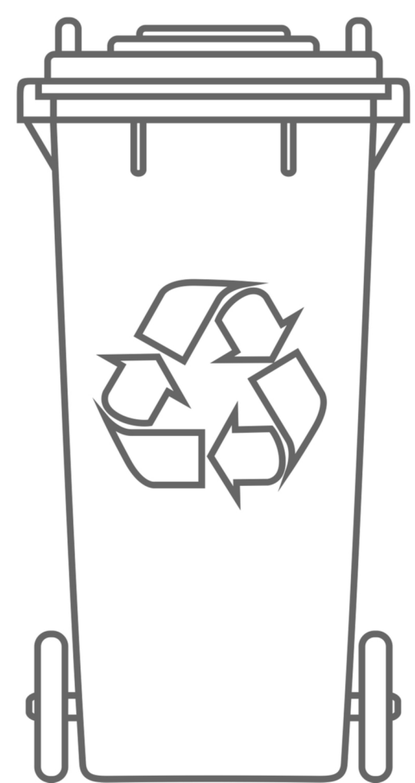

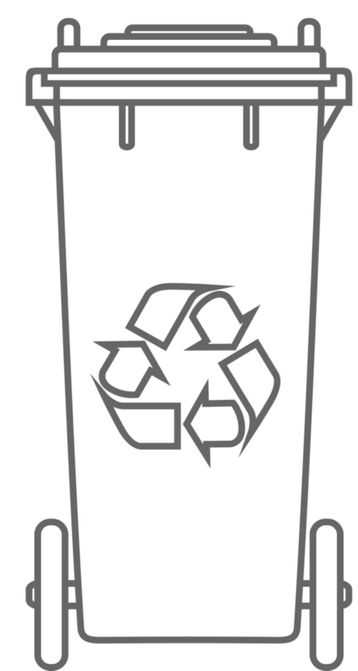

Kwiecien Academy